第3回デルメッドウィメンズテニストーナメント　（12月１２日）

【オープンの部】

ブロック			
Aブロック	1	川口　清美	(テニスフレンズ)
		石井　幸子	(テニスフレンズ)
	2	高崎　映美	(ｸﾘｰﾝﾋﾞﾚｯｼﾞTC)
		野崎　千佐子	(ｸﾘｰﾝﾋﾞﾚｯｼﾞTC)
	3	大山　ちづる	(久山テニス倶楽部)
		白鳥　陽子	(くりえいとTC)
Bブロック	4	道中　ゆかり	(オーガストTC)
		尾前　美香	(自由ヶ丘TC)
	5	野田　佳代子	(スプラージ)
		平田　尚美	(エスタインドアTC)
	6	西野　みさ	(Love & Fight)
		佐藤　奈津子	(テニスフレンズ)
Cブロック	7	木下　一恵	(ﾌｧﾐﾘｰｸﾗﾌﾞ)
		耳塚　美香	(ﾛｲﾔﾙｸﾞﾘｰﾝTC)
	8	井上　信香	(Love & Fight)
		加藤　智美	(ｺﾛﾆｰｸﾞﾛｰﾌﾞ)
	9	佐々木　恵美	(TTC)
		久保川　美智子	(北九州ウエスト)
Dブロック	10	河本　満理	(オーガストTC)
		松山　絹恵	(TTC)
	11	藤本　恵子	(エスタインドアTC)
		水田　美和子	(エスタインドアTC)
	12	太田　香穂里	(スプラージ)
		本田　真紀子	(スプラージ)
Eブロック	13	畑田　節子	(ｸﾞﾛｰﾊﾞﾙｱﾘｰﾅ)
		西尾　展恵	(坂村テニスアカデミー)
	14	加藤　和代	(バナナシェイク)
		西嶋　月美	(コスモス古賀)
	15	永留 恵里奈	(Tタイム)
		前原　春美	(油山TC)
Fブロック	16	竹野　由紀子	(ﾌﾞﾗｲﾄﾃﾆｽｾﾝﾀｰ)
		川村　華映	(九州国際TC)
	17	松永　美保子	(テニスフレンズ)
		奥野　歩	(エスタインドアTC)
	18	羽子田　朋子	(スプラージ)
		日野　朋子	(スプラージ)
Gブロック	19	松林　なおみ	(油山TC)
		新原　彩	(テニスフレンズ)
	20	下川　美保	(if　TC)
		安斎　宏美	(if　TC)
	21	坂東　すず子	(オーガストTC)
		折元　由紀	(北九州ウエスト)
Hブロック	22	柚木　靜香	(テニスDIVO)
		重吉　けい子	(ルネサンス福岡香椎)
	23	近藤	(if　TC)
		関　知子	(春日西TC)
	24	古賀　奈央	(クラブCB)
		末永　真里	(クラブCB)
Iブロック	25	木場田　美津子	(オーガストTC)
		仲間　さゆり	(三萩野クラブ)
	26	吉田　尚子	(ｸﾞﾛｰﾊﾞﾙｱﾘｰﾅ)
		竹内　由紀子	(ｸﾞﾛｰﾊﾞﾙｱﾘｰﾅ)
	27	徳永　美鶴	(久山テニス倶楽部)
		田中　由貴子	(ルネサンス福岡香椎)
Jブロック	28	賀来　由起子	(若久TC)
		諸熊　久美子	(テニスフレンズ)
	29	荒田　美香	(エスタインドアTC)
		西阪　さおり	(エスタインドアTC)
	30	赤星　さやか	(ITS九州)
		町田　将子	(スプラージ)
Kブロック	31	安部　智美	(エスタインドアTC)
		矢野　陽子	(テニスフレンズ)
	32	宅野　道子	(久山テニス倶楽部)
		小林　直美	(コスモス古賀)
	33	高田　久美	(ﾌﾞﾗｲﾄﾃﾆｽｾﾝﾀｰ)
		小木曽　るりこ	(クラブCB)
Lブロック	34	石田　みゆき	(ｺﾛﾆｰｸﾞﾛｰﾌﾞ)
		村岡　登紀子	(カサブランカ)
	35	御手洗　明子	(ｸﾘｰﾝﾋﾞﾚｯｼﾞTC)
		枝松　利花	(ｸﾘｰﾝﾋﾞﾚｯｼﾞTC)
	36	辰元　千夏	(オンザロード)
		小庄司　康江	(オンザロード)
Mブロック	37	久野　美貴子	(テニスフレンズ)
		近藤　弘美	(テニスフレンズ)
	38	浅野　泰子	(グリーンヒルズITS)
		松本　雅代	(北九州ウエスト)
	39	亀井　浩美	(大野城TA)
		牟田　麻由美	(大野城TA)

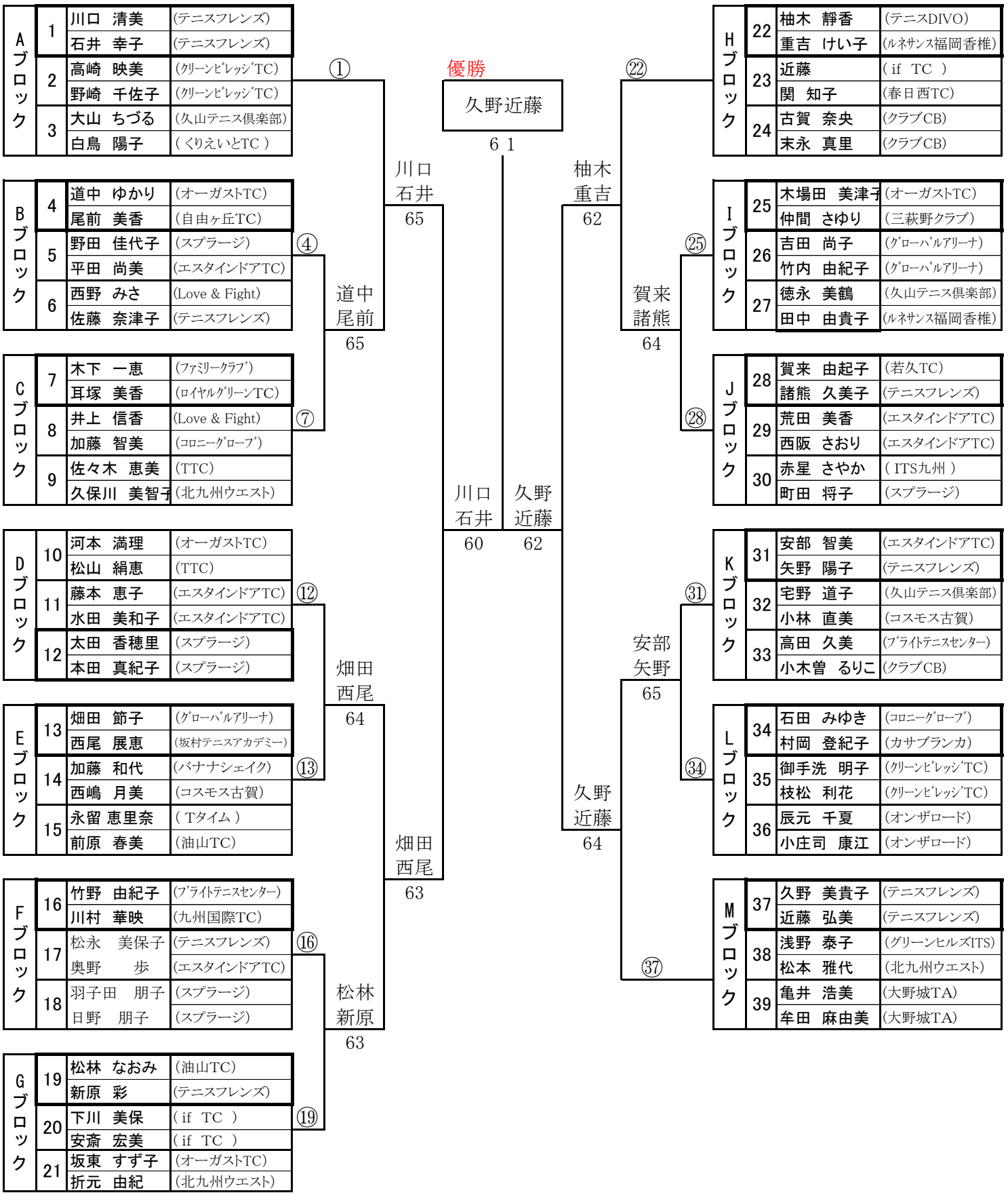

第 3 回 デルメッドテニス　オープン　２位トーナメント

A	3	大山　ちづる	(久山テニス倶楽部)
		白鳥　陽子	(くりえいとTC)
B	5	野田　佳代子	(スプラージ)
		平田　尚美	(エスタインドアTC)
C	8	井上　信香	(Love & Fight)
		加藤　智美	(ｺﾛﾆｰｸﾞﾛｰﾌﾞ)
D	10	河本　満理	(オーガストTC)
		松山　絹恵	(TTC)
E	14	加藤　和代	(バナナシェイク)
		西嶋　月美	(コスモス古賀)
F	17	松永　美保子	(テニスフレンズ)
		奥野　歩	(エスタインドアTC)
G	20	下川　美保	(if　TC　)
		安斎　宏美	(if　TC　)
H	24	古賀　奈央	(クラブCB)
		末永　真里	(クラブCB)
I	27	徳永　美鶴	(久山テニス倶楽部)
		田中　由貴子	(ルネサンス福岡香椎)
J	30	赤星　さやか	(ITS九州)
		町田　将子	(スプラージ)
K	33	高田　久美	(ﾌﾞﾗｲﾄﾃﾆｽｾﾝﾀｰ)
		小木曽　るりこ	(クラブCB)
L	36	辰元　千夏	(オンザロード)
		小庄司　康江	(オンザロード)
M	39	亀井　浩美	(大野城TA)
		牟田　麻由美	(大野城TA)

井上・加藤 61

井上・加藤 61

井上・加藤 64

河本・松山 64

松永・奥野 63

井上・加藤 7―2 (タイブレーク)

松永・奥野 65

徳永・田中 61

徳永・田中 65

辰元・小庄司 63

辰元・小庄司 60

辰元・小庄司 63

第 3 回 デルメッドテニス　オープン　３位トーナメント

A		Bye	
B	6	西野　みさ	(Love & Fight)
		佐藤　奈津子	(テニスフレンズ)
C	9	佐々木　恵美	(TTC)
		久保川　美智子	(北九州ウエスト)
D	11	藤本　恵子	(エスタインドアTC)
		水田　美和子	(エスタインドアTC)
E	15	永留 恵里奈	(Tタイム)
		前原　春美	(油山TC)
F	18	羽子田　朋子	(スプラージ)
		日野　朋子	(スプラージ)
G	21	坂東　すず子	(オーガストTC)
		折元　由紀	(北九州ウエスト)
H	23	近藤　英子	(春日西TC)
		関　知子	(春日西TC)
I	26	吉田　尚子	(ｸﾞﾛｰﾊﾞﾙｱﾘｰﾅ)
		竹内　由紀子	(ｸﾞﾛｰﾊﾞﾙｱﾘｰﾅ)
J	29	荒田　美香	(エスタインドアTC)
		西阪　さおり	(エスタインドアTC)
K	32	宅野　道子	(久山テニス倶楽部)
		小林　直美	(コスモス古賀)
L	35	御手洗　明子	(ｸﾘｰﾝﾋﾞﾚｯｼﾞTC)
		枝松　利花	(ｸﾘｰﾝﾋﾞﾚｯｼﾞTC)
M	38	浅野　泰子	(グリーンヒルズITS)
		松本　雅代	(北九州ウエスト)

佐々木・久保川 63

永留・前原 62

佐々木・久保川

永留・前原 65

永留・前原 62

羽子田・日野 61

荒田・西坂 65

荒田・西坂 60

御手洗・枝松 60

御手洗・枝松 63

御手洗・枝松 65

永留・前原 52(打ち切り)